ぱっちぇ先生の
アナル拡張講座

成人指定
Adult Only

ぱっちぇ先生のアナル拡張講座

同人フリー

アナル拡張
今日の授業はアナル拡張講座よ。
毎日ちんこいじりばっかしてるおまいらに、このばっちぇ先生がアナルの快楽というものを・・・
実技を交えて指導してやるから・・・んしょっと
ちゃーんと聞いてないと、
ダメだぞっ

・S字
ます前準備ね。
浣腸して中をきれいにして
おかないと、後で大変よ。
浣腸器やポンプ、
イルリガードルなんかで
入れると楽に入るわ。
先生はしないのかって？
先生は魔女っ娘だから
う○ちなんてしませんっ☆
どうしても○んちが
見たいなら、大人しく
明日の変態島へ
行きなさい。
同人フリー

さてと…
お待ちかねのようだし、さっそく始めましょうか。
アナルプレイの前には、なるべく痛み止めの入った軟膏を塗っておくのがいいわ。
痛みを感じると余計な力が入るし、気持ちよくないでしょ？
ぬりゅ
ぬりゅ

同人フリー

そしたら、爪が伸びたりとがったりしてないか確認して

たっぷりローションを馴染ませたら

まず中指から1本ずつゆっくり入れていくわよ。

ぬぷっ

ゲッ

奥まで入ったら指の根元を押し付けて括約筋を解していくの。

少しイキむようにすると拡がりやすいわ。

余裕ができてきたら、薬指を追加して…んっ同じように拡げるのよ。

ぶ

同人フリー

…ほぉら
もうタテ3本でも
余裕になっちゃった。
んっ…
個人差はあるけど
丁寧にすれば1時間で
このくらいは拡がるわ。
ここまでくれば
人間のおちんぽ程度
簡単に
飲み込めるわよ。
同人フリー

おちんぽにもしっかりローションをつけるのだけど、
こうやって気分を高めながらするのも大切なことなのよ。
それじゃ、もう入れちゃうわね。
先生我慢できなくなってきちゃった・・・

あんっ
入ったぁ
初めは少し
難しいかも
しれないけど…
気持ちがいいところを
探しながら腰を…あっ
動かしてみなさいっ
入り口から10センチ
くらい奥に入った
おなか側の壁は
女の子なら子宮頸部
男の子なら前立腺に
あたるところで…
そこが…
特に…っ
…あっ

んはっ！
気持ちよすぎて軽くアヘっちゃったわ
アナルセックスでアブノーマルとか言ってるリア充共なら
リア充（笑）
ここで終了と言うところなんだけど
至高のエロスを求める諸君らにとってはここからが本番よねっ
同人フリー

ナル拡張
アナル拡張というのは、拡げれば拡げるほど快感が増すといって間違いないわ
何日も時間をかけて拡げなきゃいけないし
4cm
4.5cm
5cm
6cm
7cm
道具もこうやって少しずつ大きくしないとダメなんだけど…
とは言っても、ここからの拡張はそう簡単にいかないの
スキマ妖怪に頼んで外の世界から取り寄せてもらった
このアナル拡張専用三段ポンプは
コレだけでガバガバにできちゃう優れものなの
ニュコッ
ニュコッ
プシー

んっ
こうやって…
一番下だけふくらませて
二段目まで入れて
中で一番上を
限界まで
ふくらませると
括約筋ががっちり挟まれて
抜くことも入れることも
できなくなるの…
そしてこの二段目の
ポンプをプッシュ
するだけで…
こ、強引に…はぅっ
拡げられるってわけ

良い子のみんなは少しずつ入れていくのよ…
先生は開発済みのゆるゆるアナルだから一気に最大までふくらませちゃうけど
んぎっ!!
もぉだめぇ出ちゃ…
んうっ!!!

ぽっかり…
さすがにこのサイズだと脳みそが焼き切れそうな快感だわ…
でも、アナル拡張は入り口だけではないのよ
実は先生、昨日から入れっぱなしにしてるモノがあるのだけど…
今からそれをひり出してあげるから、よぉく みておきなさいっ！
んんん～～～ッ!!!

同人フリー

ル拡張
というわけで、アナル拡張は文字通りとても奥が深いのよ
それじゃ、ここまでで質問のあるものは手を挙げなさい
ピッ
せんせーっ
はいそこー
あなるってなんですかー？
失礼いたしま・・・
す・・・
同人フリー

仕置中
触れる可ー
ハヒッ
ハヒッ

むっきゅむきゅ
紫もやし
おすすめ品
国産
紫もやし
69円
同人フリー

あとがき

当方ブースに立ち寄って頂いた方、誠に感謝です。
当方3冊目となる薄い本です。
またも真っ白い原稿になってしまいました。
直腸壁を鑑賞するためのものと思えば・・・。

そういえば、前回のあとがきには
3日目で申し込むって書いてあった。
・・・あれ、おかしいな。
だって3日目だと、自分の性欲が
満たされないもんね！
それに、やっぱりぱちぇさん好きだし！

なにはともあれ、アナル紳士のみなさまの
夜のオカズの一品にでもなれば幸いです。

ぺぺ

迫り来る締め切りに抗うの図。
・・・ではなく、
オータムエッジ(↑)と
サマーレッド射出(←)の瞬間です。

世間ではもはや下火ぎみですが、
天則楽しいです。
ほわほわ動くぱちぇさんが可愛くて、
見蕩れてる間にやられますが。
「国産紫もやし」ってプロフを見たら
よろしくお願いしますよ～。

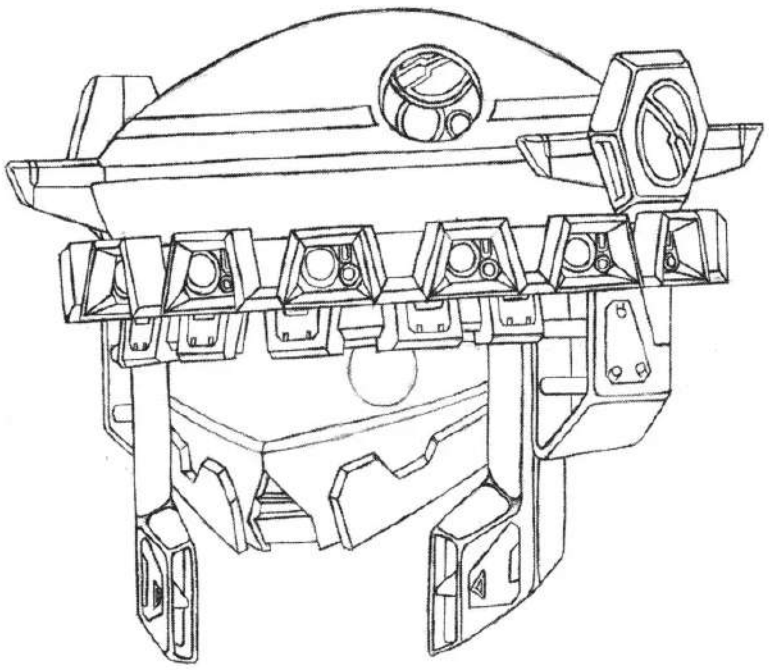

ども、はじめまして。ビームサーベルの鞘と申します。
普段はさっぱり筆を取らない人間なのですが、成り行きで一枚描く事になってしまいました…。

遠距離攻撃主体の設定から大火力武器の射撃主体の機体をイメージしています。が、今回描いた頭部については遠距離射撃用のセンサー類を満載しているという設定で描いていますので武装は一切なしです（笑）。頭の帽子の部分は本体がディスクレドーム、三日月状の所は円形のカバーが内部にスライドして光学センサーが現れる仕組みになっています。横のお団子の所は垂直方向への小型レーダーという設定。フリル部分は360度方向への光学センサーです。ペペ氏の要望通りレーザー砲としても良かったのですが私の脳内では本体に重火器やらが満載されている予定ですのであくまでセンサーとしました。メインセンサーである目の部分はペペ氏の要望通りにジト目モノアイにしました。私としては昭和の特撮的なかっこわるいけど愛嬌のある感じにするつもりで無骨な二つ目のカメラアイにしようかと思っていたんですが。耳、口、あと顔の横の髪の毛はすべてエアダクトとして描いてあります。

と、以上のような感じで描いてはみましたが、結局出来上がってみればパチュリーの記号分すらろくに再現できず、どうしようもないものができてしまいました…。改めてパチュリー萌えの方々にお詫び申し上げます…。
次は…多分ないでしょう（笑）　…ないよね？

みなさん、ガバガバー（挨拶）
当サークルの穴埋め担当ことていっしゅです。
本編の方はいかがでしたか？
ガバガバでしたか？

さて前作に続いて２回目の穴埋めです。
今回の妖夢ちゃんですが、仕事のスケジュールをミスってしまい、下書きだけ描いて整線を本誌の作者に丸投げという、穴埋めの意味があるんだか無いんだか分からない状況になってしまいました。
＼(^o^)／どうしてこうなった。

そしてこのコメントを書いている時ペンタブのペンが折れました。
ペンだけ買いなおさなきゃです。
助けてアマゾン先生！
あぁもういっそ新しいのを・・・
いやさ液晶タｂ（ｒｙ

そんな訳で皆様よいお年を。

２０１１年冬　ていっしゅ

同人フリー